VACUUM EQUIPMENT

GENERAL CATALOG

真空機器　総合カタログ

ANEST IWATA

GLOBAL ONE

The Air of Trust

HISTORY OF VACUUM EQUIPMENT SINCE 1993

世界初を実現した技術開発力を生かし、1993年より現在、そして未来へ

世界で初めての空冷式オイルフリースクロール真空ポンプを開発。コンパクト、低振動、低騒音だけでなく、クリーンで高品質な真空を得られる真空ポンプとして、理化学・分析装置、半導体分野など、あらゆる工業分野で高い評価を得て、現在に至ります。

1993 [ISP-500 releases]
世界初のオイルフリースクロール真空ポンプ発売

1997 [DVSL-500 releases]
シングルラップタイプで電動機直結型スクロール真空ポンプを発売

2003 [VTC-050 releases]
高真空排気ユニット（可搬式）発売

2007 [ISP-1000 releases]
ISPシリーズにスクロール機構で大容量となるポンプを発売

2008 [GVS-500 releases]
シングルラップタイプに更にお求めやすいGVSシリーズを追加

2011 [DVSL-501C-HC releases]
DVSLシリーズにハードコートタイプが登場

2012 [SDM-320 releases]
研究機関向けに低振動モデルを発売

2013 [ISP-500C-TVT releases]
ISPシリーズに低リーク仕様を発売

2016 [DVSL-500E releases]
高効率モータ搭載機種にモデルチェンジ

2019 [ISP-250E releases]
低リークで、メンテナンスコストを抑えた機種を発売

OIL-FREE SCROLL VACUUM PUMP

アネスト岩田の真空機器は最先端の技術を生かし、世界中の幅広い分野で活躍

■世界初を実現した技術開発力

オイルフリースクロール真空ポンプ（オイルを使わないポンプ）

■世界で高評価を得ている品質とサービス

- 最先端科学分野の放射光施設で認められ性能最上位クラスの放射光施設である兵庫県播磨SPring-8に採用。
- 茨城県東海村のJ-PARC（大強度陽子加速器施設）に採用。
- 欧州にある世界最大の加速器や、宇宙開発の代表的な研究機関に採用。
- 自動車、航空機、電機、電子、食品、化粧品など多岐に亘る企業で採用され生活に関わる様々な産業を支えています。

VACUUM EQUIPMENT LINE UP

幅広い製品ラインアップを提供

真空ポンプの能力は、到達圧力と排気速度で決まります。
アネスト岩田では、この到達圧力と排気速度の異なる多種多様な製品を用意しており、
コストやニーズに合わせた製品をお選びいただけます。

真空機器の特徴

オイルフリー
従来の油回転ポンプはシールに油を使用しているため、オイルミストや油の逆拡散が発生し、空気汚染や周囲への油染みが発生していました。アネスト岩田は、世界に先駆けてオイルフリーのスクロール真空ポンプを開発。汚染やメンテナンスの問題を解決し、理化学分野の研究用途や半導体など、先端産業から食品などの一般用途まで、幅広いお客様に支持されています。

スクロール
吸気・圧縮・排気の工程を連続して行う、トルク変動の少ないスクロール機構の採用により、低振動・低騒音を実現。吸入室と排気室質が隣接していない機構で、漏れが少なく高効率です。

空冷
空冷機構を採用することによって、面倒な冷却水の管理が不要となり、これまで設置しずらかった場所にも設置できるようになっています。また、軽量コンパクトで設置面積を最小にしていることも、アネスト岩田の真空ポンプの特長の一つです。

到達圧力（Pa）

1

中真空

100

低真空

大気圧

ISPシリーズ ご注文機種選定方法

ISP-○○-●●
- 真空ポンプの設計排気速度
- T：三相電動機　S：単相電動機
- V：吸気口上向　H：吸気口横向

※機種により選定できる項目は異なります。

ISP/SDMシリーズ（スクロールマイスター） 到達圧力 1～20Pa

ISP-50 ▸▸P.05
ISP-90 ▸▸P.06
ISP-250C ▸▸P.07
ISP-250E ▸▸P.08
SDM-220 ▸▸P.11
ISP-500C ▸▸P.09
ISP-1000E ▸▸P.10

Scroll Meister SERIES

1～20Paを実現するISPシリーズは、50～1000L/minまでが用意されています。先端産業はもちろん、一般用途でも性能重視で多くの実績を持ち、低振動、低騒音のSDMやリーク性能の優れたリークタイト仕様など幅広い分野で対応が可能です。
用途：分析装置、成膜装置、放射光施設、ガス循環・回収など

DVSLシリーズ（エスドライ） 到達圧力 30～100Pa

DVSL-100C-B ▸▸P.12

DVSL-500E ▸▸P.13

DVSL-1000E ▸▸P.14

S Dry SERIES

30～100Paの中低真空用途向けのDVSLシリーズでは、100～1000L/minまでの3シリーズ6モデルが用意されています。ポンプ内部に残留してしまう水分を排出するエアーフラッシュ機能を搭載。特殊表面処理を採用して耐久性を高めたハードコートタイプも100L、500Lが選べます。
用途：吸着、脱気・脱泡、成形、乾燥など

GVSシリーズ 到達圧力 500～750Pa

GVS-250 ▸▸P.15

GVS-500E ▸▸P.16

GVS-1000E ▸▸P.17

低真空の汎用真空ポンプであるGVSシリーズは、500または750 Paの到達圧力で、250、500、1000Lの3つの排気速度が選べます。
用途：吸着、成形、ガス置換、脱気、乾燥、包装など

VTU／VTC

到達圧力 10^{-3}～10^{-6}Pa

VTU-080-LH ▸▸P.21

VTC-220-BV1 ▸▸P.20

オイルフリー真空ポンプ（ISPシリーズ）とターボ分子ポンプを組み合わせた完全なオイルフリー高真空排気システムです。
コンパクトなVTUシリーズと用途に合わせたカスタマイズが可能なVTCシリーズの2タイプがございます。

VMC

到達圧力 10Pa

VMC-1000-GU2 ▸▸P.19

スクロール真空ポンプとメカニカルブースタを組み合わせることにより、GVSの使いやすさをそのままに、排気速度と到達圧力をアップしました。
用途：真空チャック、ガス置換、真空成形、セントラル真空排気など

アイコンの見方

1φ 単相電動機
3φ 三相電動機
吸気口上向
吸気口横向
CE 対応
cTUV 対応
RoHS 対応

※到達圧力：本カタログは絶対圧表記です。
※排気速度：1分間に何L（リットル）排気できるかをL/minで表しています。

圧縮機構
Principle of compression

旋回スクロールが、図No.1→No.2→No.3→No.4と旋回するにしたがって、点対称の位置にある三日月状の圧縮室の容積が徐々に小さくなり、気体は圧縮されて中心部の排気口から排気されます。

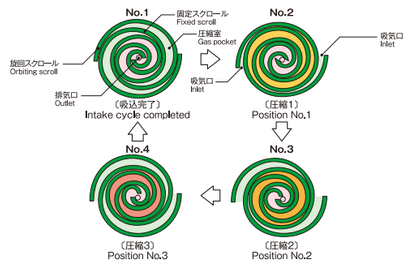

OIL-FREE SCROLL VACUUM PUMP

中～高真空のベストセラー

ISP／SDMシリーズ（スクロールマイスター）

ISP-50

1φ CE RoHS cTUV

ISP-50-SV1 ／ ISP-50-SV2
（100V仕様）　（200V仕様）

スペック

形式		ISP-50
設計排気速度	L/min (50/60Hz)	50/60
到達圧力	Pa	≦ 20/ ≦ 15 (50/60Hz)
電動機出力	kW	0.1
電源電圧	V 単相	100,115/200,230
騒音値	dB（A）	48 (エアーフラッシュ使用時 57)
リーク量	Pa・m³/s	≦ 1.0 × 10^{-7}
周囲温度	℃	5 ～ 40（屋内）
質量	kg	12
水蒸気処理量	g/day	3 (エアーフラッシュ使用時)
エアーフラッシュ量	L/min	4
外形寸法	mm	L317 × W155 × H227
吸気口径		NW25
排気口径		NW16
冷却方式		空冷
標準装備		エアーフラッシュ、時間計、サーマルプロテクタ

●到達圧力は全圧測定値です。
●騒音値は無響音室での測定値です。

外形寸法

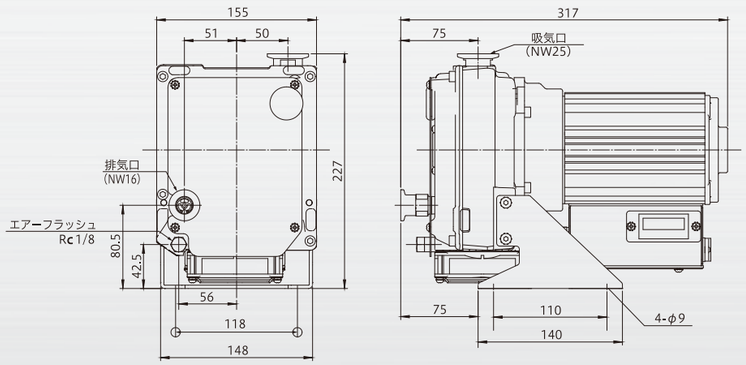

排気速度

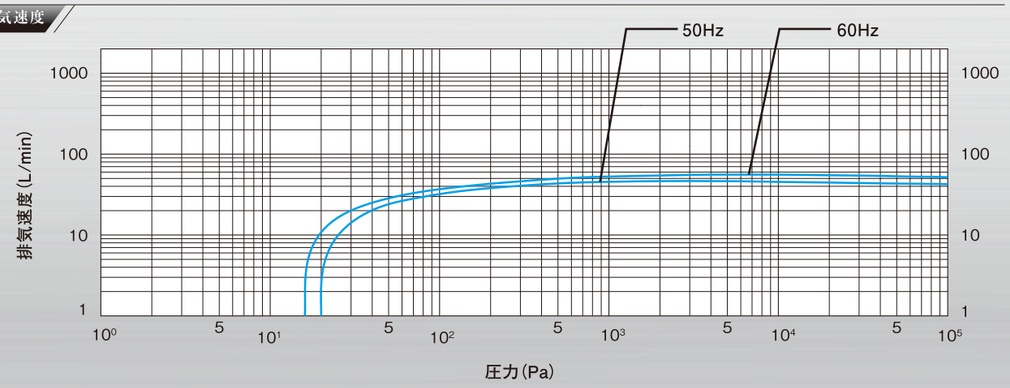

ISP-90

1φ CE RoHS cTUV

スペック

形式		ISP-90
設計排気速度	L/min (50/60Hz)	90/108
到達圧力	Pa	≦ 5
電動機出力	kW	0.15
電源電圧	V 単相	100,115,200,230
騒音値	dB（A）	52 (エアーフラッシュ使用時 57)
リーク量	Pa・m³/s	≦ 1.0 × 10^{-5}
周囲温度	℃	5 ～ 40（屋内）
質量	kg	14
水蒸気処理量	g/day	5 (エアーフラッシュ使用時)
エアーフラッシュ量	L/min	9
外形寸法	mm	L308 × W214 × H225
吸気口径		NW25
排気口径		NW16
冷却方式		空冷
標準装備		エアーフラッシュ、時間計、サーマルプロテクタ

●到達圧力は全圧測定値です。
●騒音値は無響音室での測定値です。

外形寸法

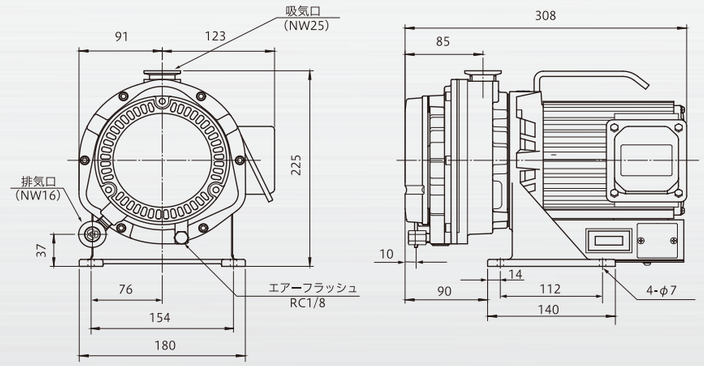

排気速度

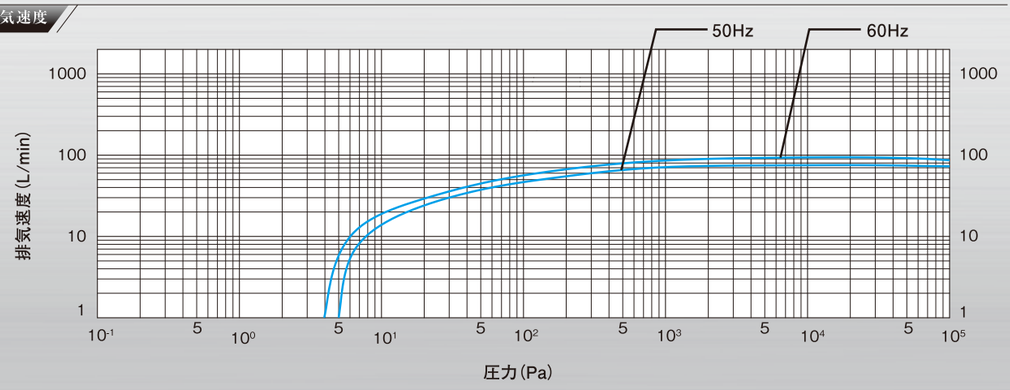

ISP-250C

1φ 3φ CE RoHS cTUV

ISP-250C-SV ／ ISP-250C-TV

（ISP-250C-SV）

スペック

形 式			ISP-250C
設計排気速度	L/min (50/60Hz)		250/300
到達圧力	Pa		≦ 1.6
電動機出力	kW		0.4
電源電圧	V	単相	100,115,200,230
		三相	200,208,230,380,400,415,460
騒音値	dB（A）		58（エアーフラッシュ使用時 66）
リーク量	Pa・m³/s		≦ 1.0 × 10^{-5}
周囲温度	℃		5 ～ 40（屋内）
質量	kg	単相	25
		三相	23
水蒸気処理量	g/day		25（エアーフラッシュ使用時）
エアーフラッシュ量	L/min		10
外形寸法	mm	単相	L400 × W252 × H336
		三相	L370 × W252 × H336
吸気口径			NW25
排気口径			NW16
冷却方式			空冷
標準装備			エアーフラッシュ、時間計、単相電動機はサーマルプロテクタ付き

●到達圧力は全圧測定値です。
●騒音値は無響音室での測定値です。

外形寸法

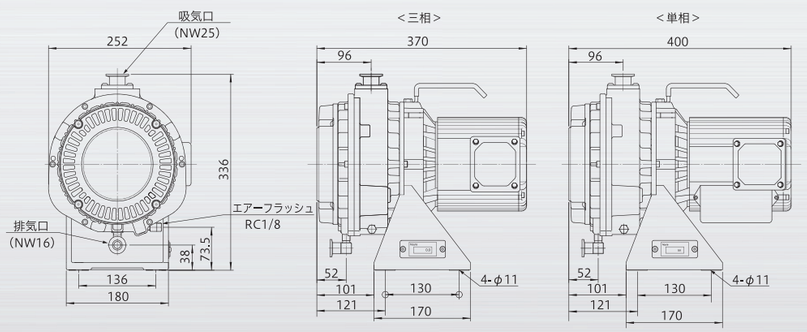

排気速度

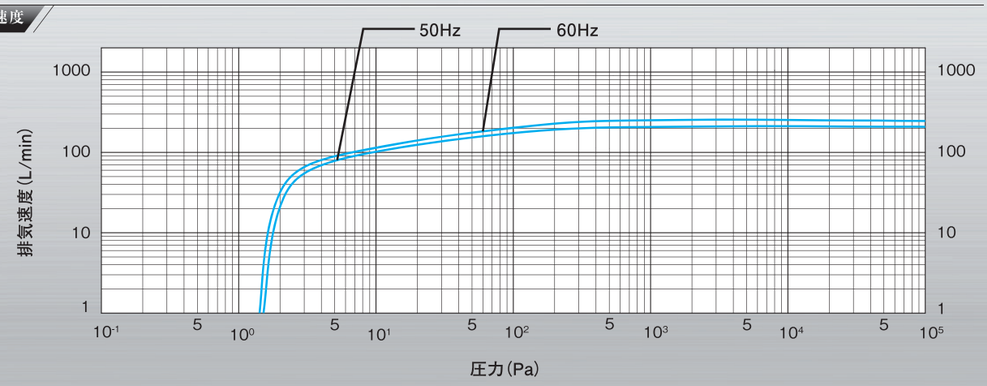

ISP-250E

1φ 3φ CE RoHS cTUV

ISP-250E-SV ／ ISP-250E-TV

（ISP-250E-TV）

スペック

形 式			ISP-250E
設計排気速度	L/min (50/60Hz)		250/300
到達圧力	Pa		≦ 1.6
電動機出力	kW		0.4
電源電圧	V	単相	100,115,200,230
		三相	200,208,230,380,400,415,460
騒音値	dB（A）		58（エアーフラッシュ使用時 66）
リーク量	Pa・m³/s		≦ 1.0 × 10^{-7}
周囲温度	℃		5 ～ 40（屋内）
質量	kg	単相	25
		三相	23
水蒸気処理量	g/day		25（エアーフラッシュ使用時）
エアーフラッシュ量	L/min		10
外形寸法	mm	単相	L397 × W264 × H338
		三相	L367 × W264 × H338
吸気口径			NW25
排気口径			NW16
冷却方式			空冷
標準装備			エアーフラッシュ、時間計、単相電動機はサーマルプロテクタ付き

●到達圧力は全圧測定値です。
●騒音値は無響音室での測定値です。

外形寸法

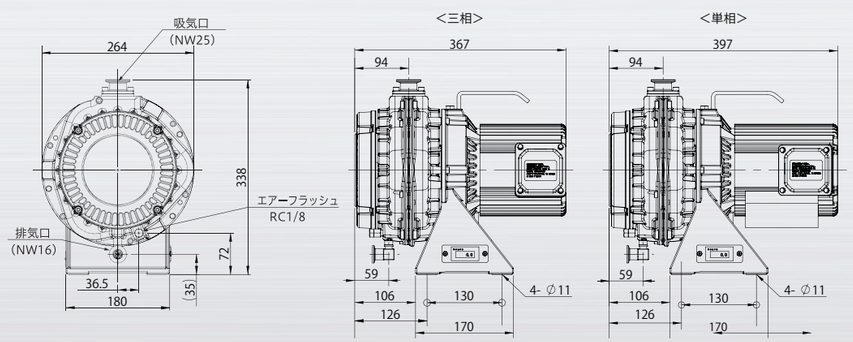

排気速度

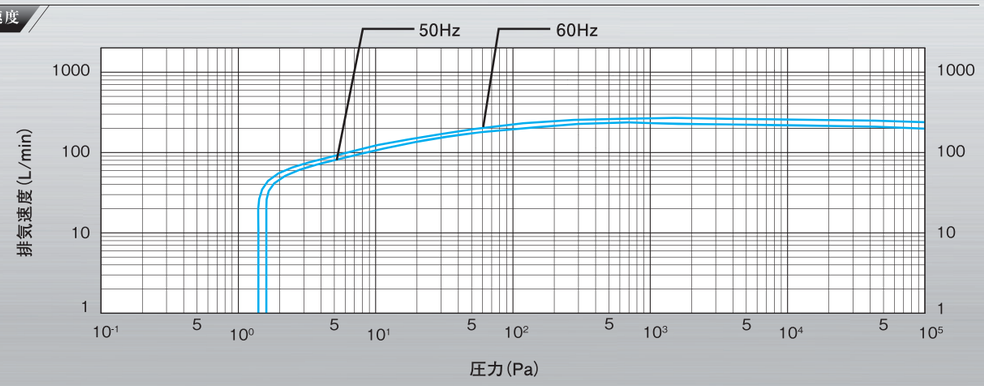

ISP-500C

1φ 3φ CE RoHS cTUV

ISP-500C-TH ／ ISP-500C-TV
ISP-500C-SH ／ ISP-500C-SV

（リークタイトモデル）
ISP-500C-THT ／ ISP-500C-TVT
ISP-500C-SHT ／ ISP-500C-SVT

（ISP-500C-TH）

スペック

形 式			ISP-500C	ISP-500C（リークタイトモデル）
設計排気速度	L/min (50/60Hz)		500/600	
到達圧力	Pa		≦ 1	
電動機出力	kW		0.6	
電源電圧	V	単相	100,115,200,230	
		三相	200,208,230,380,400,415,460	
騒音値	dB（A）		62（エアーフラッシュ使用時 70）	
リーク量	Pa・m³/s		≦ 1.0×10^{-5}	≦ 1.0×10^{-7}
周囲温度	℃		5 ～ 40（屋内）	
質量	kg	単相	44	
		三相	38	
水蒸気処理量	g/day		25（エアーフラッシュ使用時）	
エアーフラッシュ量	L/min		10	
外形寸法	mm	単相	L444 × W328 × H370（L444 × W290 × H396）	
		三相	L374 × W328 × H370（L374 × W292 × H396）	
吸気口径			NW40	
排気口径			NW25	
冷却方式			空冷	
標準装備			エアーフラッシュ、時間計、単相電動機はサーマルプロテクタ付き	

●到達圧力は全圧測定値です。
●騒音値は無響音室での測定値です。
●（ ）内は吸気口が上向時の寸法です。

外形寸法

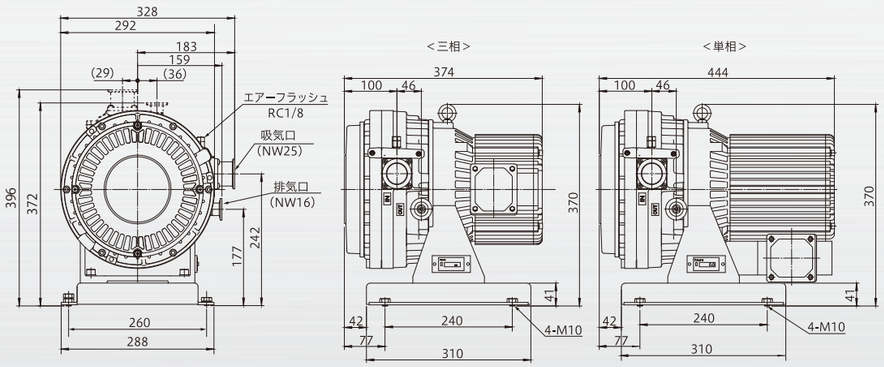

排気速度

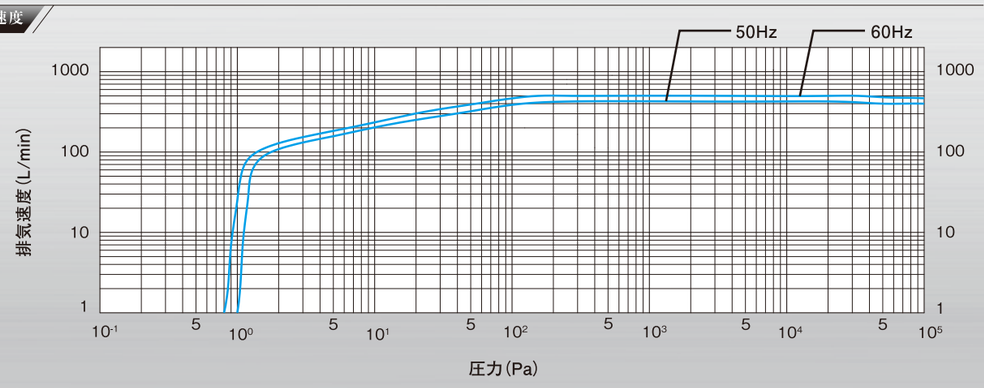

ISP-1000E

3φ CE RoHS cTUV

ISP-1000E-TH ／ ISP-1000E-TV

（ISP-1000E-TH）

スペック

形 式			ISP-1000E
設計排気速度	L/min (50/60Hz)		1000/1200
到達圧力	Pa		≦ 1
電動機出力	kW		1.4
電源電圧	V	三相	200,220,230,380,400,415,460
騒音値	dB（A）		67（エアーフラッシュ使用時 74）
リーク量	Pa・m³/s		≦ 1.0×10^{-5}
周囲温度	℃		10 ～ 40（屋内）
質量	kg		68
水蒸気処理量	g/day		25（エアーフラッシュ使用時）
エアーフラッシュ量	L/min		10
外形寸法	mm		L549 × W390 × H421（L549 × W359 × H451）
吸気口径			NW40
排気口径			NW40
冷却方式			空冷
標準装備			エアーフラッシュ、時間計

●到達圧力は全圧測定値です。
●騒音値は無響音室での測定値です。
●（ ）内は吸気口上向時の寸法です。

外形寸法

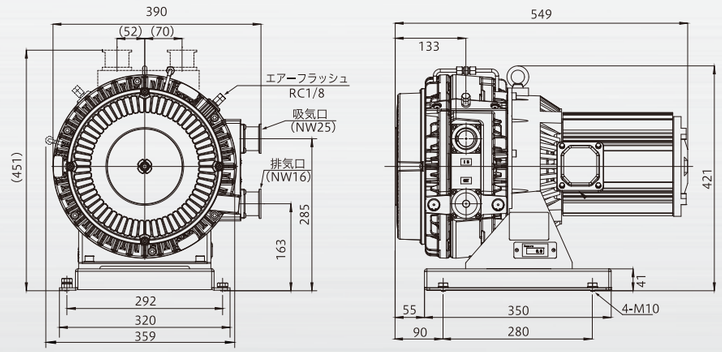

排気速度

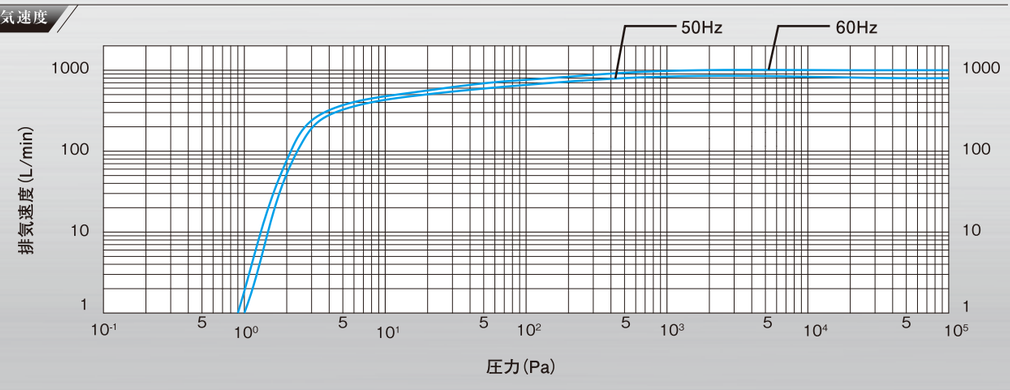

SDM-320

3φ

SDM-320-TVL2 ／ SDM-320-THL2

（SDM-320-TVL2）

スペック

形 式		SDM-320
設計排気速度	L/min (50/60Hz)	315/380
到達圧力	Pa	≦ 3
電動機出力	kW	0.4
電源電圧	V 三相	200,220
騒音値	dB（A）	57 (エアーフラッシュ使用時 62)
リーク量	Pa・m³/s	≦ 1.0x10⁻⁵
周囲温度	℃	5 ～ 40（屋内）
質量	kg	37
水蒸気処理量	g/day	25 (エアーフラッシュ使用時)
エアーフラッシュ量	L/min	10
外形寸法	mm	L471 × W323 × H318 (L471 × W298 × H342)
吸気口径		NW25
排気口径		NW25
冷却方式		空冷
標準装備		エアーフラッシュ、時間計

●到達圧力は全圧測定値です。
●騒音値は無響音室での測定値です。
●（ ）内は吸気口上向時の寸法です。
●CE には適合しておりません。

外形寸法

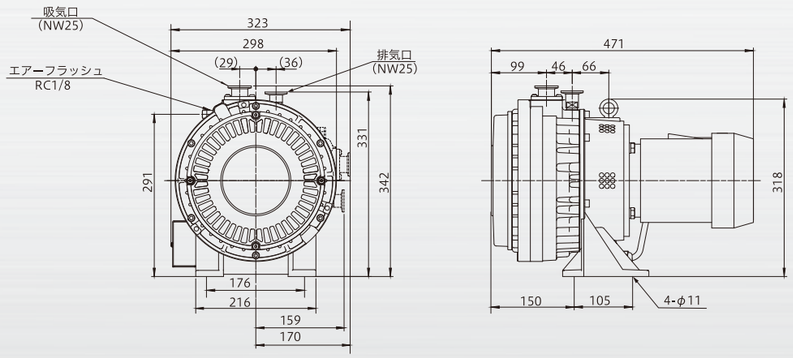

排気速度

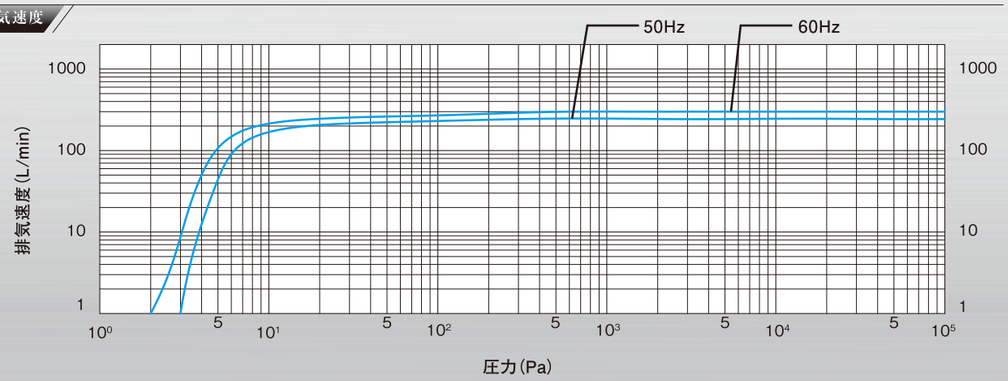

蒸気排気に強く、一般用途に最適

DVSLシリーズ（エスドライ）

DVSL-100C-B

1φ　CE　RoHS　cTUV

DVSL-100C-B

スペック

形 式		DVSL-100C-B
バックアップ材		フッ素ゴム
設計排気速度	L/min (50/60Hz)	100/120
到達圧力	Pa	≦ 50
電動機出力	kW (50/60Hz)	0.3
電源電圧	V 単相	100,115,200,230
騒音値	dB（A）	62 (エアーフラッシュ使用時 65)
周囲温度	℃	5 ～ 40（屋内）
質量	kg	17
水蒸気処理量	g/day	100 (エアーフラッシュ使用時)
エアーフラッシュ量	L/min	5
外形寸法	mm	L380 × W221 × H218
吸気口径		NW25 (内径部ネジ：Rc 3/8)
排気口径		NW16
冷却方式		空冷
標準装備		エアーフラッシュ サーマルプロテクタ
オプション		ー

●到達圧力は全圧測定値です。
●騒音値は無響音室での測定値です。
●本製品に時間計は付属しておりません。

外形寸法

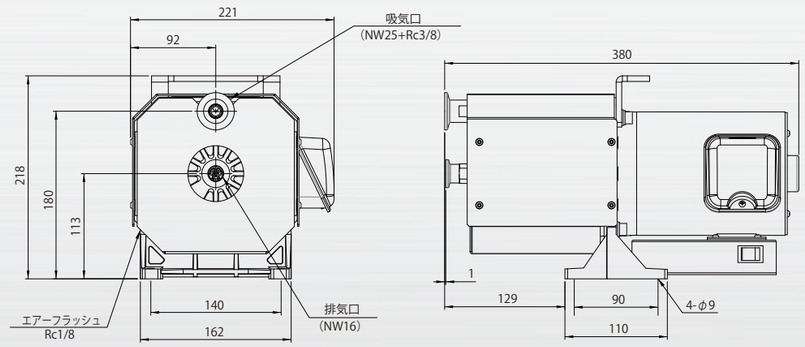

排気速度

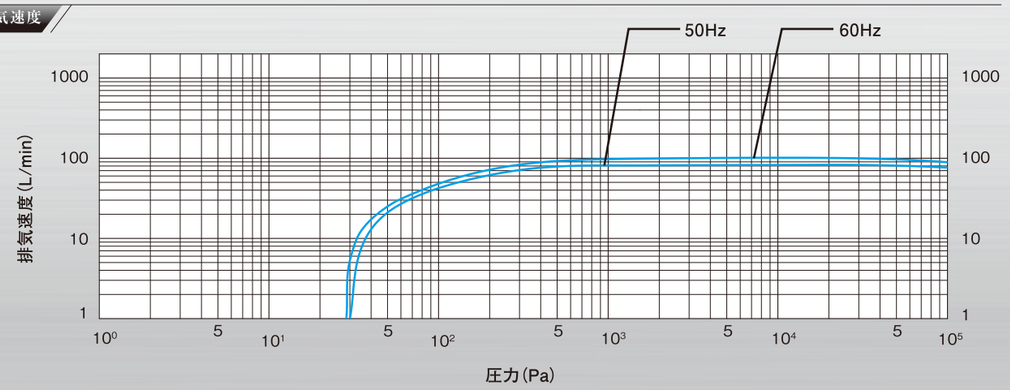

DVSL-500E

3φ CE cTUV RoHS

DVSL-500E ／ DVSL-501E

スペック

形 式		DVSL-500E	DVSL-501E
バックアップ材		シリコンゴム	フッ素ゴム
設計排気速度	L/min (50/60Hz)	433/516	
到達圧力	Pa	≦ 30	≦ 100
電動機出力	kW (50/60Hz)	0.9/1.1	
電源電圧	V 三相	200,220,230,380,400,415,460	
騒音値	dB（A）	64 (エアーフラッシュ使用時 69)	
周囲温度	℃	5 ～ 40（屋内）	
質量	kg	34	
水蒸気処理量	g/day	250 (エアーフラッシュ使用時)	
エアーフラッシュ量	L/min	10	
外形寸法	mm	L521 × W317 × H280	
吸気口径		NW25 (内径部ネジ：Rc 1/2)	
排気口径		NW25	
冷却方式		空冷	
標準装備		エアーフラッシュ、時間計	
オプション		水分離サイレンサ	

●到達圧力は全圧測定値です。
●騒音値は無響音室での測定値です。

外形寸法

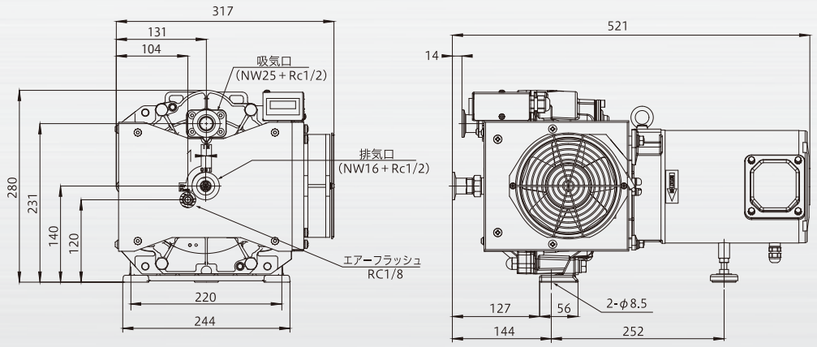

排気速度

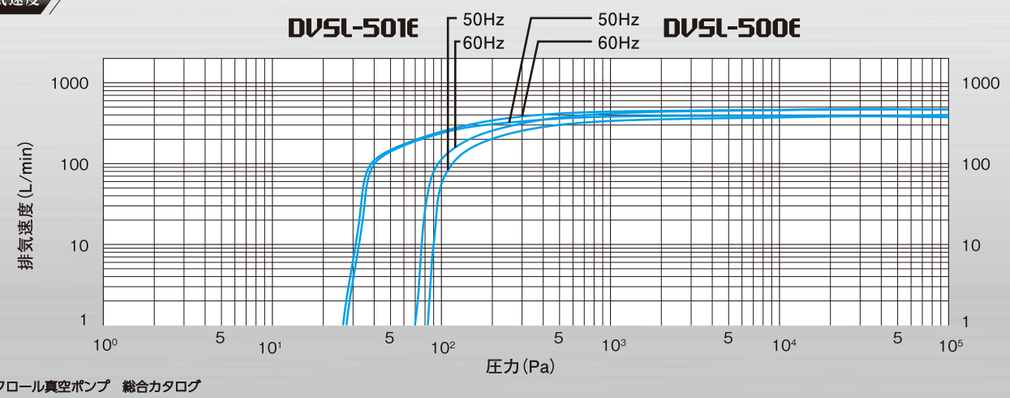

DVSL-1002E

3φ

スペック

形 式		DVSL-1002E
バックアップ材		シリコンゴム
設計排気速度	L/min (50/60Hz)	863/1024
到達圧力	Pa	≦ 30
電動機出力	kW (50/60Hz)	1.8/2.4
電源電圧	V 三相	200,220
騒音値	dB（A）	69 (エアーフラッシュ使用時 74)
周囲温度	℃	5 ～ 40（屋内）
質量	kg	118
水蒸気処理量	g/day	250 (エアーフラッシュ使用時)
エアーフラッシュ量	L/min	※ 10
外形寸法	mm	L708 × W467 × H794
吸気口径		Rc1
排気口径		NW25（Rc1）× 2 箇所
冷却方式		空冷
標準装備		エアーフラッシュ、時間計、電磁開閉器、起動停止スイッチ
オプション		水分離サイレンサ、アンカー用 L 型ステー

●到達圧力は全圧測定値です。
●騒音値は無響音室での測定値です。
●CE には適合しておりません。
※エアーフラッシュポート 1 ヶ所あたりの吸込み量（2 ヶ所あり）

外形寸法

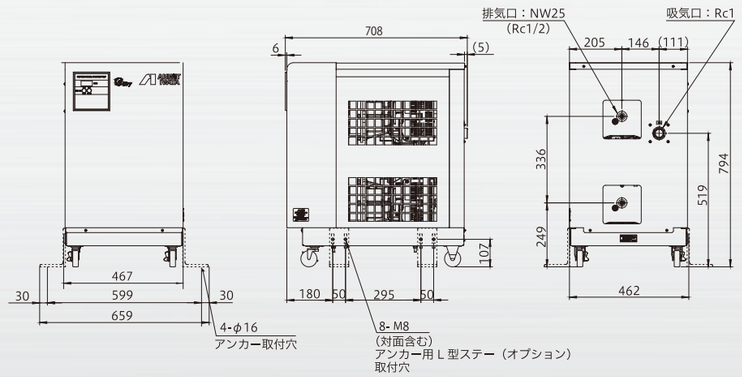

排気速度

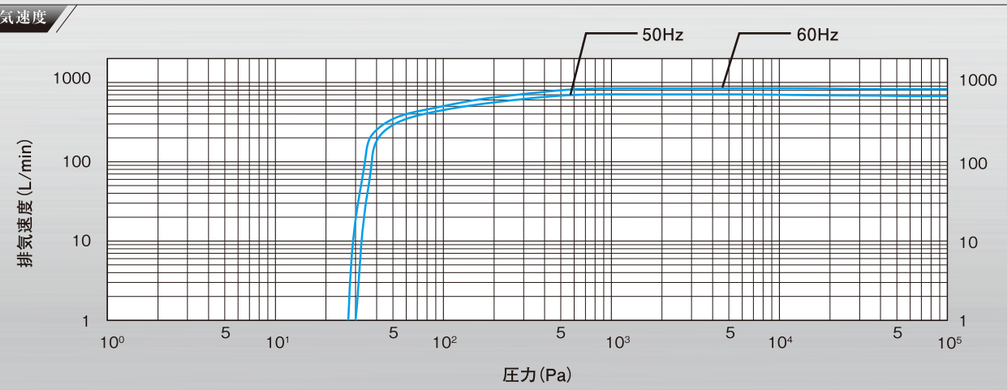

水蒸気排気の多い用途に最適

DVSLシリーズ（ハードコート仕様）

DVSL-100C-HCB

1φ CE RoHS cTUV

外形寸法および排気速度はDVSL-100C-Bと同じです。

スペック

形式		DVSL-100C-HCB
バックアップ材		フッ素ゴム
設計排気速度	L/min (50/60Hz)	100/120
到達圧力	Pa	≦ 70
電動機出力	kW (50/60Hz)	0.3
電源電圧	V 単相	100,115,200,230
騒音値	dB（A）	62 (エアーフラッシュ使用時 65)
周囲温度	℃	5 ～ 40（屋内）
質量	kg	17
水蒸気処理量	g/day	100 (エアーフラッシュ使用時)
エアーフラッシュ量	L/min	5
外形寸法	mm	L380 × W221 × H218
吸気口径		NW25 (内径部ネジ：Rc 3/8)
排気口径		NW16
冷却方式		空冷
標準装備		エアーフラッシュ、サーマルプロテクタ
オプション		ー

●到達圧力は全圧測定値です。
●騒音値は無響音室での測定値です。

DVSL-501E-HC

3φ CE RoHS cTUV

外形寸法および排気速度はDVSL-501Eと同じです。

形式		DVSL-501E-HC
バックアップ材		フッ素ゴム
設計排気速度	L/min (50/60Hz)	433/516
到達圧力	Pa	≦ 100
電動機出力	kW (50/60Hz)	0.9/1.1
電源電圧	V 三相	200,220,230,380,400,415,460
騒音値	dB（A）	64 (エアーフラッシュ使用時 69)
周囲温度	℃	5 ～ 40（屋内）
質量	kg	34
水蒸気処理量	g/day	250 (エアーフラッシュ使用時)
エアーフラッシュ量	L/min	10
外形寸法	mm	L521 × W317 × H280
吸気口径		NW25 (内径部ネジ：Rc 1/2)
排気口径		NW25
冷却方式		空冷
標準装備		エアーフラッシュ、時間計
オプション		水分離サイレンサ

●到達圧力は全圧測定値です。
●騒音値は無響音室での測定値です。

製品特徴

- ポンプ本体表面に耐久性に優れた特殊処理を採用したことで、シール摺動面が3倍長持ち。※1
- DVSLシリーズの使い勝手の良さをそのままに、医薬品向け用途も可能にしました。※2
- 優れた到達圧力で、様々な用途に対応
  水蒸気排気の多い真空凍結乾燥・真空蒸留・脱気脱泡・純水製造など

※1 当社従来品との比較による参考値です。お客様のご使用条件、用途により異なる場合があります。
※2 当社へご相談ください。

リーズナブルで高機能な汎用ポンプ

GVSシリーズ

GVS-250

1φ

スペック

形式		GVS-250
バックアップ材		シリコンゴム
設計排気速度	L/min (50/60Hz)	208/255
到達圧力	Pa	≦ 750
電動機出力	kW (50/60Hz)	0.75
電源電圧	V 単相	100,115
騒音値	dB（A）	61
周囲温度	℃	5 ～ 40（屋内）
質量	kg	39
水蒸気処理量	g/day	250 (エアーフラッシュ使用時)
エアーフラッシュ量	L/min	10
外形寸法	mm	L570 × W320 × H289
吸気口径		Rc 1
排気口径		Rc 1/2
冷却方式		空冷
オプション		エアーフラッシュ、水分離サイレンサ

●到達圧力は全圧測定値です。
●騒音値は無響音室での測定値です。
●CE には適合しておりません。

外形寸法

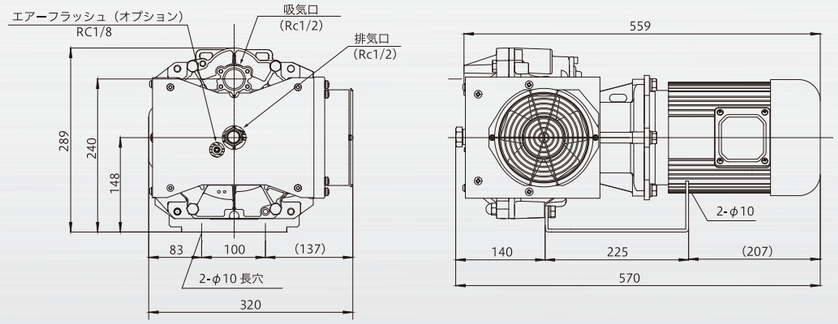

排気速度

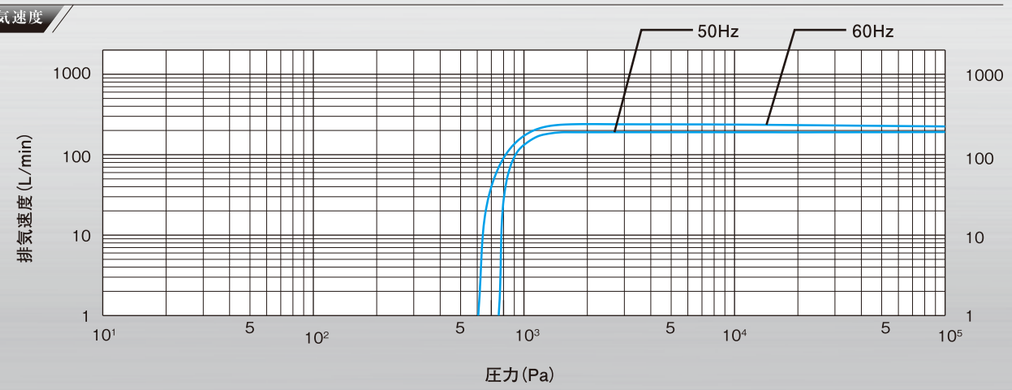

GVS-500E 3φ

GVS-500E ／GVS-501E

スペック

形 式		GVS-500E	GVS-501E
パックアップ材		シリコンゴム	フッ素ゴム
設計排気速度	L/min (50/60Hz)	432/512	
到達圧力	Pa	≦ 500	
電動機出力	kW (50/60Hz)	0.9/1.2	
電源電圧	V 三相	200,220	
騒音値	dB（A）	64	
周囲温度	℃	5 ～ 40（屋内）	
質量	kg	35	
水蒸気処理量	g/day	250（エアーフラッシュ使用時）	
エアーフラッシュ量	L/min	10	
外形寸法	mm	L566 × W317 × H280	
吸気口径		Rc 1	
排気口径		Rc 1/2	
冷却方式		空冷	
オプション		エアーフラッシュ、水分離サイレンサ	

●到達圧力は全圧測定値です。
●騒音値は無響音室での測定値です。
●CE には適合しておりません。

外形寸法

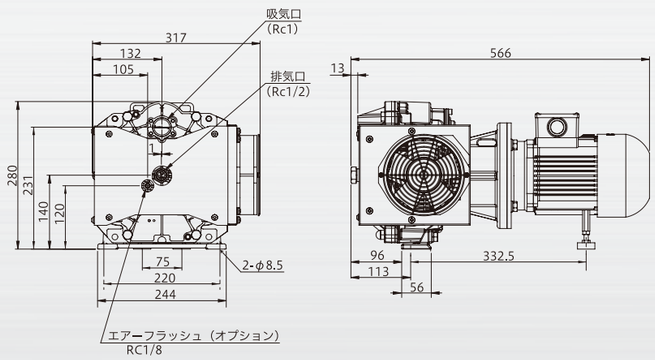

排気速度

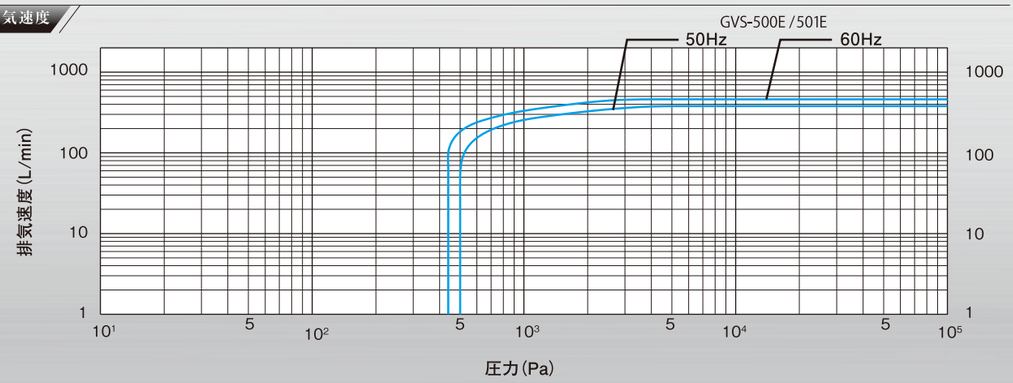

GVS-1000E 3φ

スペック

形 式		GVS-1000E
パックアップ材		シリコンゴム
設計排気速度	L/min (50/60Hz)	860/1031
到達圧力	Pa	≦ 500
電動機出力	kW (50/60Hz)	2.2
電源電圧	V 三相	200,220,400,440
騒音値	dB（A）	72
周囲温度	℃	5 ～ 40（屋内）
質量	kg	64
水蒸気処理量	g/day	500（エアーフラッシュ使用時）
エアーフラッシュ量	L/min	※ 10
外形寸法	mm	L890 × W322 × H280
吸気口径		Rc 1
排気口径		Rc 1/2
冷却方式		空冷
オプション		エアーフラッシュ、水分離サイレンサ

●到達圧力は全圧測定値です。
●騒音値は無響音室での測定値です。
●CE には適合しておりません。
※エアーフラッシュポート 1 ヶ所あたりの吸込み量（2 ヶ所あり）

外形寸法

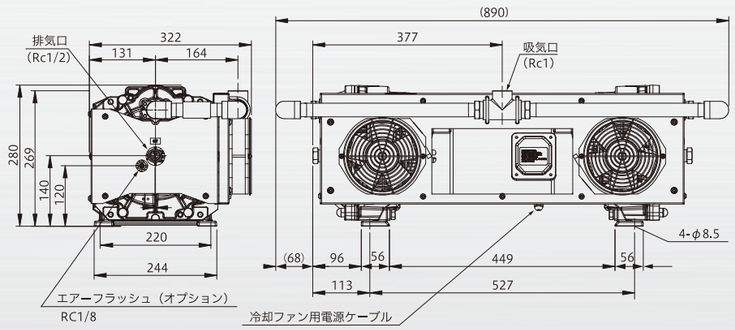

排気速度

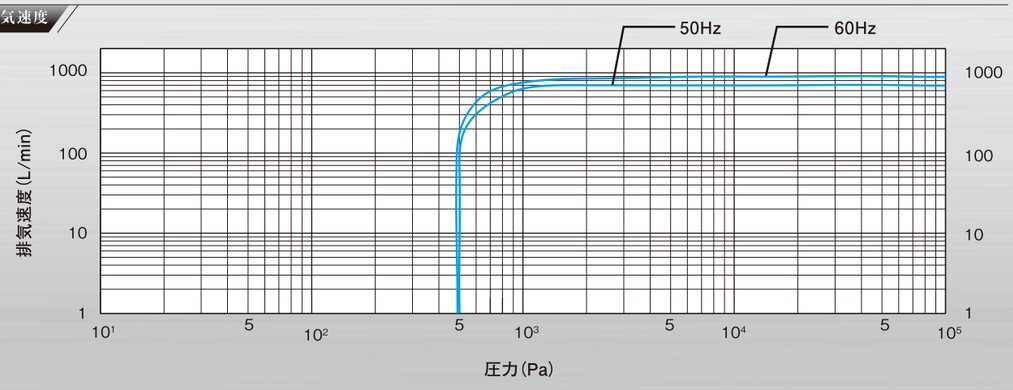

ドライスクロール+メカニカルブースタ

ブースタカート

VMC-1000-GU2 3φ

スペック

形 式		VMC-1000-GU2
設計排気速度	L/min (50/60Hz)	1000
到達圧力	Pa	10
電動機出力	kW	1.4（1.2+0.2）
電源電圧 (50/60Hz)	V 三相	200
騒音値	dB（A）	66
周囲温度	℃	5 ～ 40（屋内）
質量	kg	69
吸気口径		VG40
排気口径		Rc2 1/2
冷却方式		空冷
標準装備		時間計、ブースタセレクトスイッチ、ブースタ用オイル（100ml:2 回分）
運転制御		粗引きポンプ単独運転・2 台同時運転
オプション		水分離サイレンサ、エアーフラッシュ、吸気口変換アダプタ（VF40-NW40）

●到達圧力は全圧測定値です。
●騒音値は無響音室での測定値です。
●CE には適合しておりません。

製品特徴

- 大気付近の連続運転・繰り返し運転に強い。
- 空冷なので簡単設置・省スペース。
- 低騒音なので音の気になる場所にも設置OK。
- スクロール真空ポンプのみでの単独運転も可能。

推奨用途

●真空チャック、ガス置換、真空成型、セントラルバキューム

外形寸法

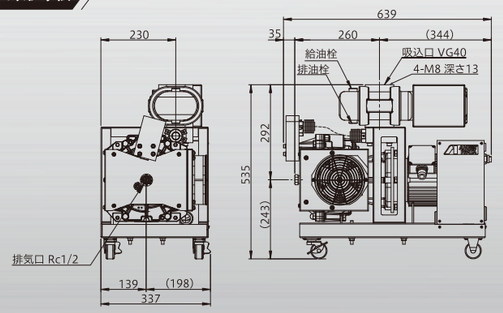

排気速度

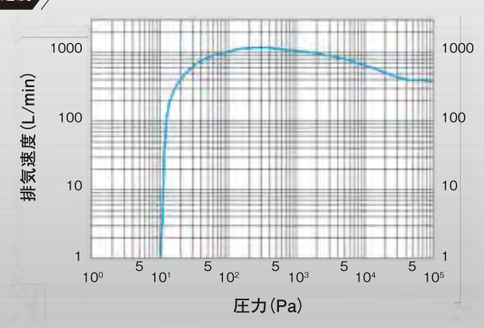

用途に合わせてカスタマイズできる大型モデル

高真空排気システム

VTCシリーズ 1φ 3φ

VTC-080-LV1　VTC-220-BV1　VTC-300-EH1

スペック

形 式		VTC-080-LV1/2	VTC-220-BV1/2	VTC-300-EH1/2
スクロール真空ポンプ		ISP-250E-SV		
ターボ分子ポンプ		SL-80 ライボルト	TG220F 大阪真空機器製作所	STP-301 エドワーズ
到達圧力	Pa	10^{-6}台（No baking）		
電源電圧	V 単相	100,115/200,230		
周囲温度	℃	15 ～ 40（屋内）	10 ～ 32（屋内）	5 ～ 40（屋内）
外形寸法（W x L x H）	mm	350 x 490 x 840	350 x 490 x 918	417 x 599 x 810
オプション		チャンバ・真空計・自動バルブ　など		

●掲載の形式以外にもご希望に合わせてカスタマイズ可能です。お問い合わせください。
●到達圧力は全圧測定値です。
●CE には適合しておりません。

外形寸法

VTC-220-BV1

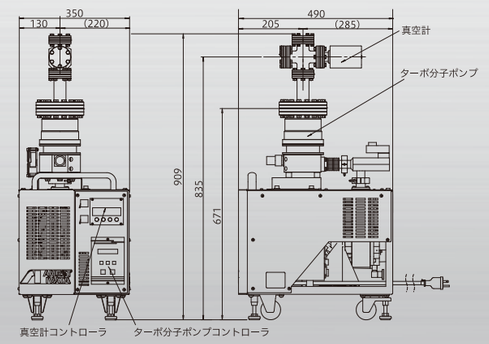

コンパクトでリーズナブルな２タイプ７モデル

高真空排気ユニット

VTUシリーズ 1φ

VTU-080-LH

VTU-080-LH（ISP-90）
VTU-080-LHA1（バルブ付）
VTU-080-LHA2（バルブ付）
VTU-080-LM1（ISP-50-SV1）
VTU-080-LMA1（バルブ付）
VTU-080-LM2（ISP-50-SV2）
VTU-080-LMA2（バルブ付）

スペック

形 式		VTU-080-LM	VTU-080-LH
スクロール真空ポンプ		ISP-50	ISP-90
ターボ分子ポンプ		SL80 ライボルト	
到達圧力	Pa	10^{-5}台(No baking)	
電源電圧	V 単相	100，200	
周囲温度	℃	15 ～ 40（屋内）	
外形寸法（W x L x H）	mm	235 x 436 x 474	
オプション		自動バルブ　など	

●到達圧力は全圧測定値です。
●CE には適合しておりません。

製品特徴

● クリーン排気

オイルフリースクロール真空ポンプとターボ分子ポンプの組み合わせで完全オイルフリーの高真空排気ユニット

● コンパクト

設置面積が小さいので、装置などに接近した設置が可能

● 簡単操作

ボタンひとつで真空ポンプとターボ分子ポンプの起動が可能
※チャンバーと配管部品を含んだ容積に制限があります。詳しくは当社へお問い合わせください。

外形寸法

VTU-080-LH

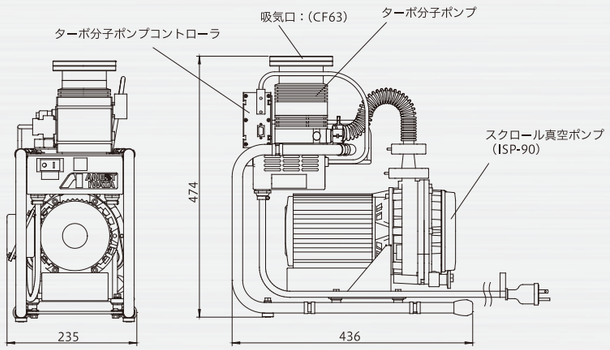

VACUUM EQUIPMENT OPTION

真空ポンプ用のオプションや配管部品も各種取り揃えています。

防音カバー（ISP-250専用）

真空ポンプの騒音を約5dB低減することができ、騒音が気になる静かな設置場所に最適です。

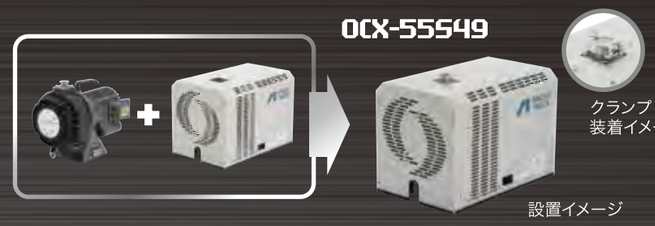

● 重量約8kgと軽いのにしっかり防音
● 被せるだけの簡単取り付け
● 時間計が見えるので運転時間の管理ができます
● 取付後もクランプの装着が可能

⚠ ご使用上の注意

■ 本製品は ISP-250 専用です。
■ 真空ポンプへの取り付けは上部から被せてください。
その際、真空ポンプの取手は外してください。
（取手固定六角ボルトを外すと取手が外れます）
● 十分強固で水平な床面に設置してください。
● 風通しの良い場所に設置してください。

外形寸法

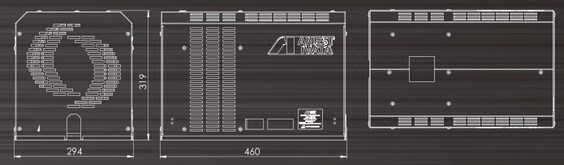

真空パイロット電磁弁 XLJシリーズ

■高真空実験装置　■各種半導体装置
■ガス回収装置　などの用途に

XLJ-25-1G／2G／5G-X1453
※ソレノイド電圧により形式が異なります。

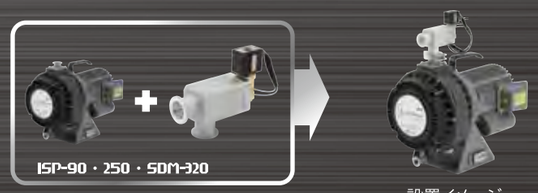

形 式		XLJ-25-1G-X1453	XLJ-25-2G-X1453	XLJ-25-5G-X1453
電源電圧		AC100V	AC200V	DC24V
使用圧力範囲		大気圧～ 10^{-2}Pa		
リーク量 Pa・m3/s	内部	1.3×10^{-8} （常温時ガス透過を除く）		
	外部	1.3×10^{-10} （常温時ガス透過を除く）		
主要部材質	真空シール材	フッ素ゴム（バイトン）O リング		
	本体	ボディ、ボンネット：アルミ合金　要部：SUS304 電磁弁部：SUS304、SUS405 相当、真鍮		
	潤滑剤	フッ素系グリス		
使用流体		大気または不活性ガス		
使用環境温度		5 ～ 40℃		
吸気口径 / 排気口径		NW25		
寸法 全長×高さ×幅mm		149 × 116 × 49		
質量		0.68 kg		

動作フロー

図１　真空ポンプ運転時

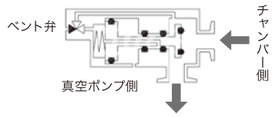

電磁弁通電時（真空ポンプ運転時）はベント弁は閉となり、電磁弁本体内の差圧によりバルブが開となり、チャンバー側を真空排気します。

図２　真空ポンプ停止時

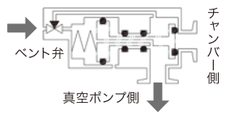

電磁弁非通電時（真空ポンプ停止時）はバルブは閉となり、チャンバー側は真空封止されます。ベント弁は開となっており、真空ポンプ側は大気圧となります。

● 自動で真空保持が可能

真空ポンプが停止後、自動で真空側を封止。その後ポンプ側を大気にベントしますので、真空排気系統を良好な状態に保てます。緊急停止・停電時に有効です。

● 圧縮空気・制御は不要、簡単取付

駆動源にはポンプで発生する差圧を利用、圧縮空気は不要です。
またバルブの開閉は、真空ポンプ電源に連動させるだけなので特別な制御は不要です。

● 様々な電源電圧に対応した豊富なバリエーション

AC100V/AC200V/DC24Vの3種類をラインアップ。
お使いの電圧に合わせて選択できます。
ISP-50・90・250、SDM-320 には、そのままの配管で取り付けが可能です。

座付きOリング

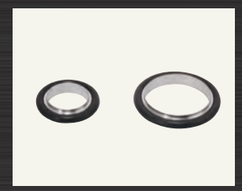
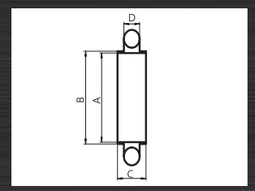

形式	A	B	C	D
KF16CRVS	16	17	8	3.9
KF25CRVS	25	26	8	3.9
KF40CRVS	40	41	8	3.9

クランプ

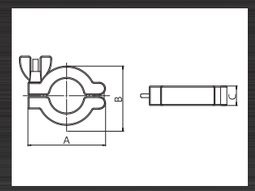

形式	A	B	C
KF16CLA	61	45	16
KF25CLA	72	55	16
KF40CLA	90	70	16

ブランクフランジ

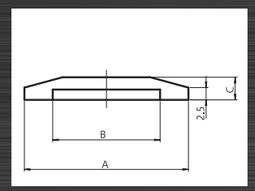

形式	A	B	C
KF16BS	30	17.2	5
KF25BS	40	26.2	5
KF40BS	55	41.2	5

エルボ

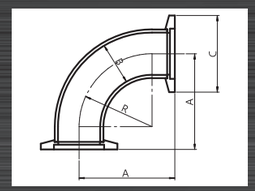

形式	A	B	C	D
KF16EL90E	40	19.05	30	28.6
KF25EL90E	50	25.4	40	38.1
KF40EL90E	65	38.1	55	57.2

ティー

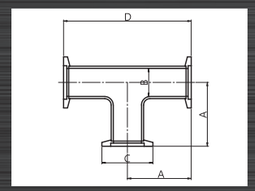

形式	A	B	C	D
KF16TE	40	19.05	30	80
KF25TE	50	25.4	40	100
KF40TE	65	38.1	55	130

クロス

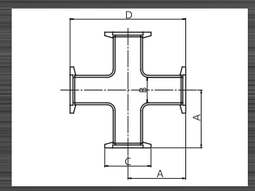

形式	A	B	C	D
KF16XE	40	19.05	30	80
KF25XE	50	25.4	40	100
KF40XE	65	38.1	55	130

リデューサ

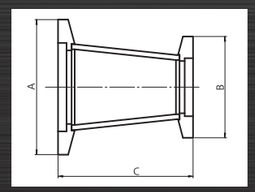

形式	A	B	C
KF25RA16	40	30	40
KF40RA16	55	30	40
KF40RA25	55	40	40

フレキシブルチューブ

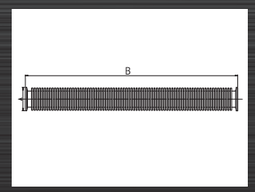

形式	A	B
KF25FX250	40	250
KF25FX500	40	500
KF25FX1000	40	1,000
KF40FX250	55	250
KF40FX500	55	500
KF40FX1000	55	1,000

チャンバ

VCH-20 20L（接続口径 NW25）
VCH-35 35L（接続口径 NW40）

真空系の脈動防止・補助タンクとして多用途に

キャリー

OCX-899

真空ポンプの移動・保管用として

■搭載可能機種

ISP-250B 250C 250E
ISP-500B 500C

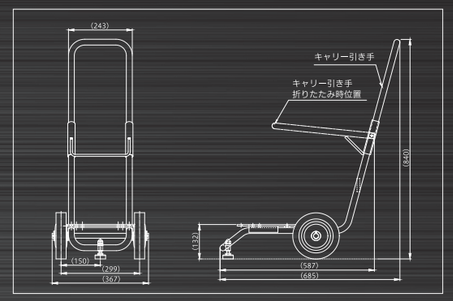

水分離サイレンサ

ミズブンリサイレンサ（98882031）

エアホース（98804230）
ケッソクバンド（96993705）

写真のエアホースと
結束バンドは別売りです。

フィルタ

真空フィルタ 15A（98891330）
接続口径　Rp3/8

真空フィルタ 25A（98891340）
接続口径　Rp1

電源BOX

OCX-61（100V 仕様）
OCX-62（200V 仕様）

真空ポンプ保護電源ボックスとして
電磁弁用ヒューズ付き
（単相・100V/200V）

ISP-250C 用　他機種につきましては別途ご相談ください。

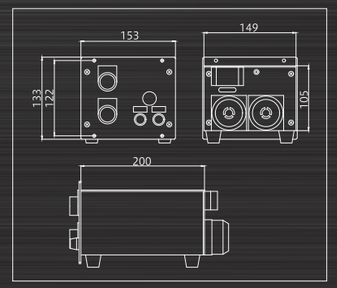

OPTION

APPLICATION

アネスト岩田の真空機器は
様々なシーンで活用され続けています。

真空機器用途例

01 吸着搬送［ DVSL/GVS ］

真空と大気圧の圧力差を利用して吸着パッドなどでワークを吸着、搬送します。

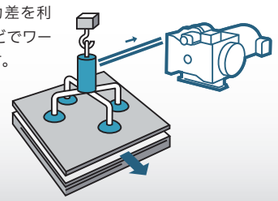

02 真空チャック［ DVSL/GVS ］

対象物を真空吸引することによって固定します。形の不安定な物、やわらかい物、フィルム、小さなパーツなどに適しています。

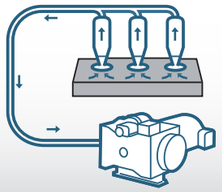

03 医療用［ ISP/DVSL/GVS ］

医療用の検査装置、癌の治療装置から医療器具の滅菌、院内の吸引器など幅広く使用されています。

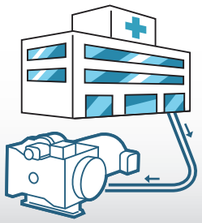

04 真空乾燥［ DVSL/GVS ］

真空圧を利用し、対象物から不要な成分を取り除きます。熱に弱い素材や複雑な形状のものに利用されます。

例えば…
機械部品の洗浄水分除去、樹脂ペレット、医薬品の乾燥など

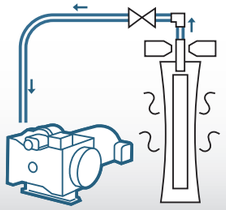

05 真空凍結乾燥［ DVSL/GVS ］

対象物を冷却凍結させてから真空圧でゆっくりと乾燥させます。

例えば…
インスタントコーヒー、ドライフードなど

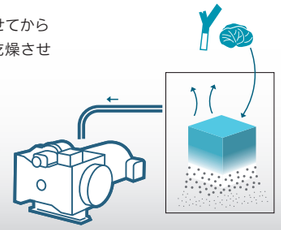

06 真空断熱［ DVSL/GVS ］

真空は熱遮断することから保温に適しています。

例えば…
断熱シート、魔法瓶、真空調理など

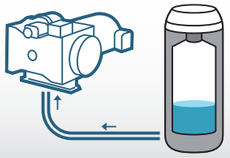

07 真空含浸［ DVSL/GVS ］

真空圧を利用し、食料品に調味料を浸透させます。
機械部品では接着剤を浸透させることなどに利用されます。

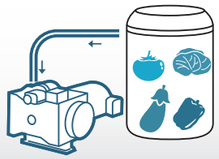

08 真空成形［ DVSL/GVS ］

樹脂素材などを成形するために真空圧を利用します。

例えば…
卵のパック、化粧フィルム、機械部品、自動車の車体など

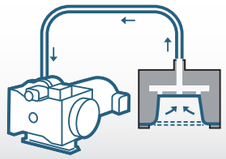

09 脱気・脱泡［ DVSL/GVS ］

素材に含まれるガスを抜くことができます。

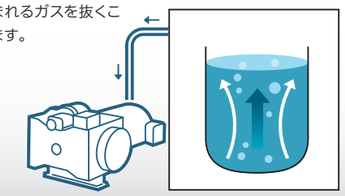

10 真空包装［ DVSL/GVS ］

容器から空気を吸引することで密閉し、食品や部品などの変質を防ぎます。

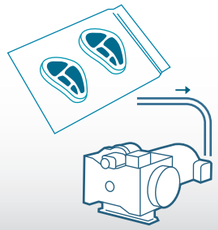

11 ガス置換・回収［ ISP/DVSL/GVS ］

ガスの容器を真空にすることにより充填ガスを入れやすくします。
また、希ガスや環境に影響のあるガスを回収するために使用されます（ISPシリーズ）。

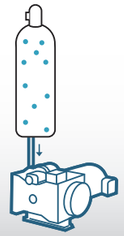

12 排ガス検査［ ISP ］

自動車などの排気ガスに含まれる微粒子の検査に使用されています。

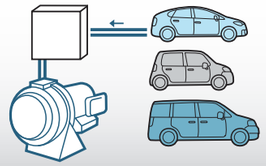

13 漏れ検査［ ISP/DVSL/GVS ］

対象物を真空にして閉じ込めた後の圧力変化を見て漏れの検査をします。 ヘリウムを使用した漏れ検査ではバックグラウンドの影響を防ぐ為にリーク性能の良いポンプが要求されます（ISPシリーズ）。

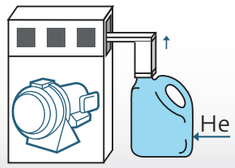

14 電子顕微鏡［ ISP ］

観察したい対象に電子（電子線）をあてて観察する際、試料室を真空にします。

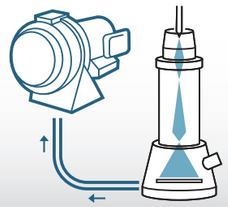

15 真空熱処理［ ISP ］

対象物を真空下で熱処理をすることで、付着しているガスの除去と酸化を抑えることができます。

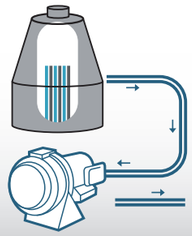

16 スパッタリング［ ISP ］

対象物にアルゴンイオンを加速・衝突させることで対象物を飛び出させ基材・基板等の表面に成膜します。

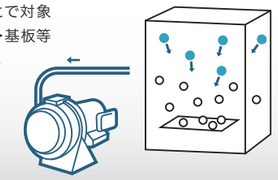

17 真空蒸着［ ISP ］

真空にした容器の中で、素材に熱エネルギーを加え蒸発させることで均質に成膜させます。

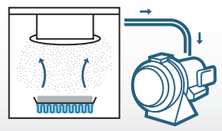

18 加速器・放射光［ ISP ］

クリーンな真空を作り出すことによって放射光や素粒子の研究など、世界中の幅広い先端技術を支えています。

サービス

1年8,000時間以上使われる真空ポンプだからこそビフォアー＆アフターサービスに力を入れています。
真空ポンプを長時間、安全にご使用いただくためには、整備基準1年もしくは8,000時間毎の定期メンテナンスを実施してください。
※一部機種を除きます。またご使用条件等によりメンテナンス期間の短縮が必要な場合があります。

■サービスネットワーク

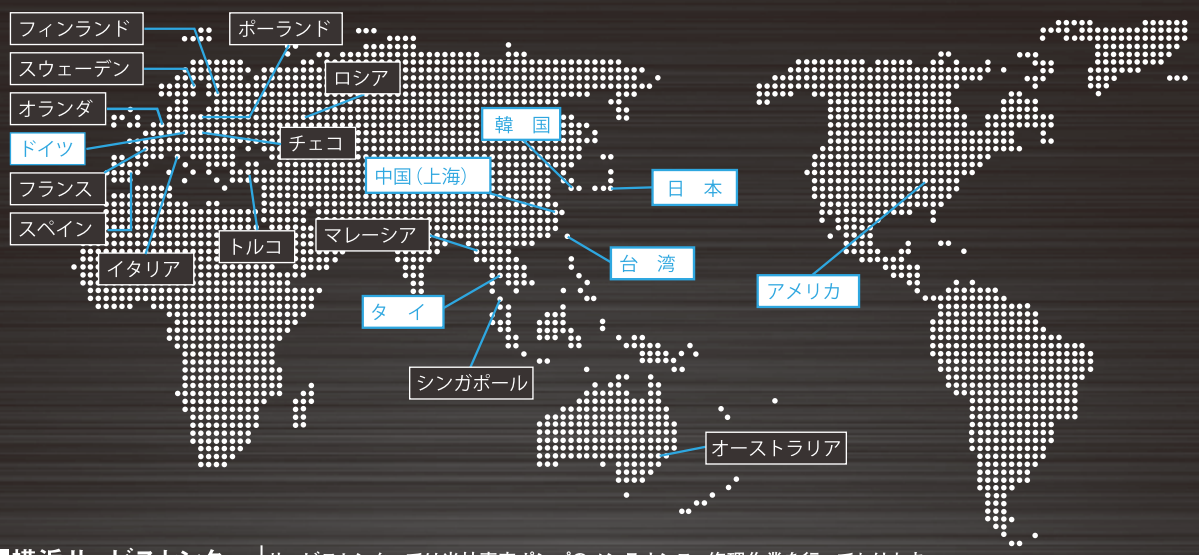

■横浜サービスセンター

サービスセンターでは当社真空ポンプのメンテナンス・修理作業を行っております。

■海外サービスセンター

世界各国にサービス拠点があり、メンテナンス・修理業務を行っております。

●中国
阿耐恩特岩田産業機械(上海)有限公司
中華人民共和国上海市徐匯区宛平南路200号
TEL +86-(0)21-6407-9713/9715/9716

●台湾
岩田友嘉精機股份有限公司
中華民国台湾省新竹県湖口郷中興村光復北路31号
TEL +886-35-983206

●韓国
ANEST IWATA Korea Corporation
9, MTV 4-ro, 48beon-gil, Danwon-gu, Ansan-si, Gyeonggi-do,15658, Korea
TEL +82-31-364-8120

●タイ
ANEST IWATA SOUTHEAST ASIA Co., Ltd.
91/1, 5th Floor, Chaiyo Building , Room 5A10 Rama 9 Road, Huaykwang, Bangkok 10320 THAILAND
TEL +66-(0) -2643-2870

●アメリカ
ANEST IWATA AIR ENGINEERING, Inc.
9525 Glades Drive, West Chester, Ohio 45069 U.S.A
TEL +1-513-755-3100

●ドイツ
ANEST IWATA EUROPE GmbH
Am Stahlbügel 2 D-74206 Bad Wimpfen - Germany
TEL +49-7063-93-3670

⚠ 安全上のご注意

●本紙に記載の製品は、クリーン排気仕様です。
●人体に有害なガス、爆発、発火の危険性のあるガス、腐食性ガス、薬品、溶剤、粉体等は流さないでください。
●特殊なガス等を排気した真空ポンプに対しては、当社では保守をお引き受けできませんのでご了承ください。
●単相仕様に搭載されているサーマルプロテクタは電動機が冷えると自動的にプロテクタがリセットされます。別途適切な過負荷保護装置及び過電流保護装置を設置してください。
●製品の改造、部品の改造は絶対にしないでください。
●取扱説明書記載のご使用方法と定期整備が必要です。
●保証期間は取扱説明書に準拠します。また定期整備基準と保証期間は異なります。
●日本国外に輸出する際は、外国為替および外国貿易法の規定に基づく判定が必要となりますので、当社に必ずお問い合わせください。

⚠ 設置上の注意

●爆発、発火性ガス、可燃性の無い場所に設置してください。
●保護装置は付属されていません。適切な漏電ブレーカ等の設置により保護を行ってください。
●電源ケーブルは付属されていません。取扱説明書記載の定格に合った電源ケーブルを使用してください。
●定期的なメンテナンスが必要です。保守点検かつ十分な換気が行える場所に設置してください。
●本カタログに記載の性能は当社基準にて測定した性能です。
お客様の使用条件、使用方法において本性能を保証するものではありません。
●本カタログに記載の製品は短時間での起動・停止の繰り返しは製品寿命を短くする恐れがあります。
詳しくは当社までお問い合わせください。

●本カタログに記載の仕様は商品改良のため、予告なく変更することがあります。
●仕様変更などにより、写真や内容が一部商品と異なる場合があります。

お問い合わせはお近くの当社支店・営業所へ

札幌駐在所 TEL (011)831-6141 FAX (011)831-6144
東北営業所 TEL (022)284-1257 FAX (022)284-1268
北関東支店 TEL (0480)96-7001 FAX (0480)96-7003
関東支店 TEL (045)595-3660 FAX (045)595-3661
中部支店 TEL (052)412-3221 FAX (052)412-3229
関西支店 TEL (06)6458-5971 FAX (06)6458-5978
福岡営業所 TEL (092)433-1085 FAX (092)433-1103

●本カタログに記載の仕様は商品改良のため、予告なく変更することがあります。
●仕様変更などにより、写真や内容が一部商品と異なる場合があります。

■お問い合わせは

アネスト岩田株式会社
〒223-8501 神奈川県横浜市港北区新吉田町3176
ホームページ https://www.anest-iwata.co.jp/

Printed in Japan CAT. No. AE-99940300-04 .2020.11. 改.NP★177